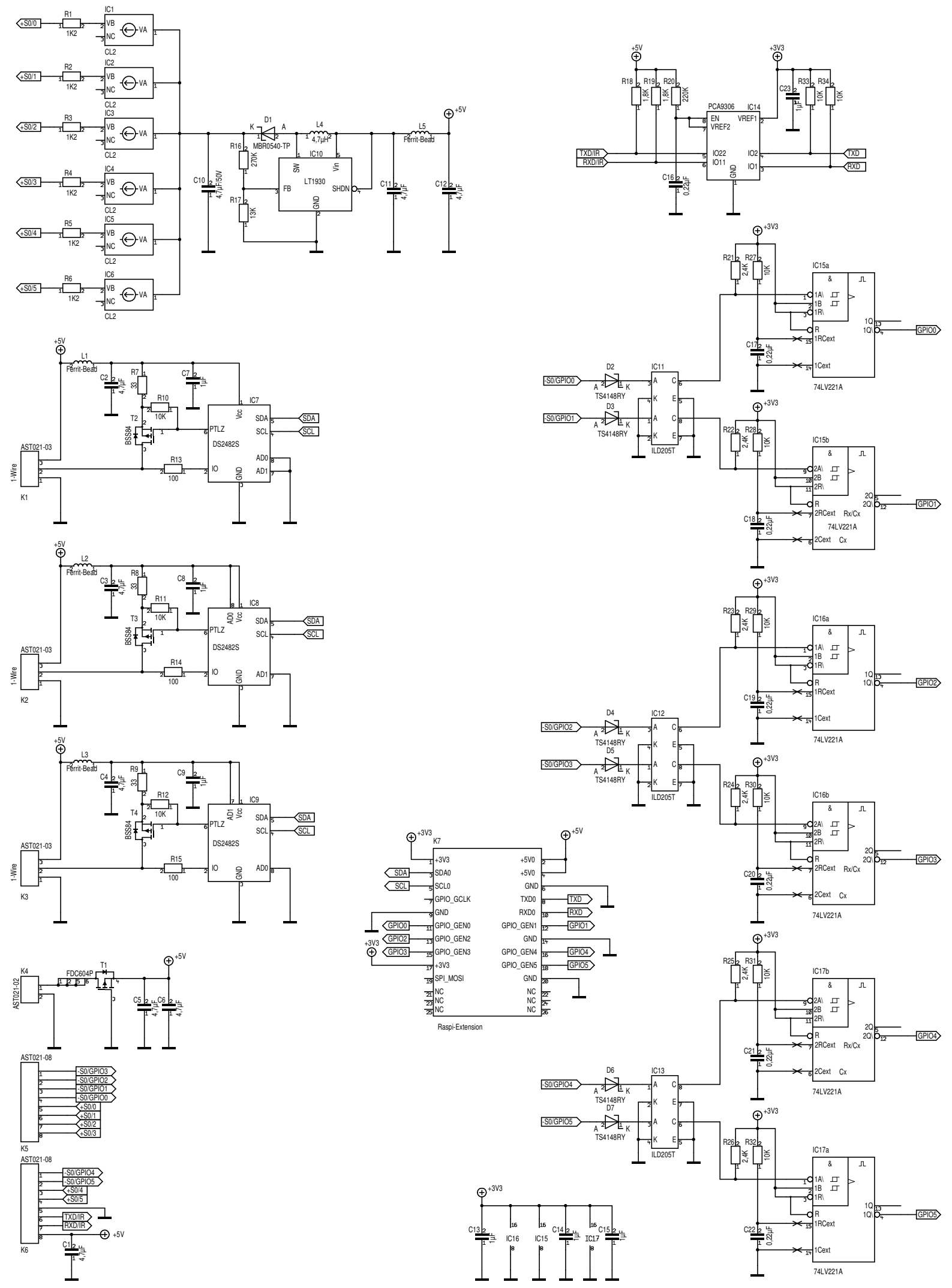
+S0/0
+S0/1
+S0/2
+S0/3
+S0/4
+S0/5
R1 1K2
R2 1K2
R3 1K2
R4 1K2
R5 1K2
R6 1K2
IC1
IC2
IC3
IC4
IC5
IC6
VB
NC
VA
CL2
D1 MBR0540-TP
L4 4,7µH
L5 Ferrit-Bead
+5V
R16 270K
R17 13K
IC10
LT1930
SW
Vin
FB
SHDN
GND
C10 4,7µF/50V
C11 4,7µF
C12 4,7µF
+3V3
R18
R19 1,8K
R20 220K
PCA9306
IC14
EN
VREF1
VREF2
IO22
IO11
IO2
IO1
TXD/IR
RXD/IR
TXD
RXD
C16 0,22µF
C23 1µF
R33 10K
R34 10K
L1 Ferrit-Bead
C2 4,7µF
R7 33
C7 1µF
R10 10K
T2 BSS84
IC7
DS2482S
Vcc
PTLZ
IO
GND
SDA
SCL
AD0
AD1
R13 100
AST021-03
1-Wire
K1
L2 Ferrit-Bead
C3 4,7µF
R8 33
C8 1µF
R11 10K
T3 BSS84
IC8
R14 100
K2
L3 Ferrit-Bead
C4 4,7µF
R9 33
C9 1µF
R12 10K
T4 BSS84
IC9
R15 100
K3
K4
AST021-02
FDC604P
T1
C5 4,7µF
C6 4,7µF
AST021-08
-S0/GPIO3
-S0/GPIO2
-S0/GPIO1
-S0/GPIO0
+S0/0
+S0/1
+S0/2
+S0/3
K5
-S0/GPIO4
-S0/GPIO5
+S0/4
+S0/5
TXD/IR
RXD/IR
K6
C1 4,7µF
K7
+3V3
SDA0
SCL0
GPIO_GCLK
GND
GPIO_GEN0
GPIO_GEN2
GPIO_GEN3
SPI_MOSI
NC
+5V0
TXD0
RXD0
GPIO_GEN1
GPIO_GEN4
GPIO_GEN5
GPIO0
GPIO2
GPIO3
GPIO1
GPIO4
GPIO5
Raspi-Extension
R21 2,4K
R27 10K
IC15a
74LV221A
C17 0,22µF
D2 TS4148RY
D3 TS4148RY
IC11
ILD205T
-S0/GPIO0
-S0/GPIO1
R22 2,4K
R28 10K
IC15b
C18 0,22µF
Rx/Cx
Cx
R23 2,4K
R29 10K
IC16a
C19 0,22µF
D4 TS4148RY
D5 TS4148RY
IC12
-S0/GPIO2
-S0/GPIO3
R24 2,4K
R30 10K
IC16b
C20 0,22µF
R25 2,4K
R31 10K
IC17b
C21 0,22µF
D6 TS4148RY
D7 TS4148RY
IC13
-S0/GPIO4
-S0/GPIO5
R26 2,4K
R32 10K
IC17a
C22 0,22µF
C13 1µF
C14 1µF
C15 1µF
IC16
IC15
IC17